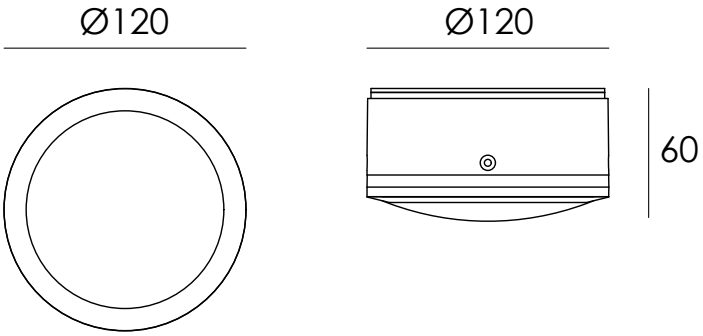
Ø120
Ø120
60

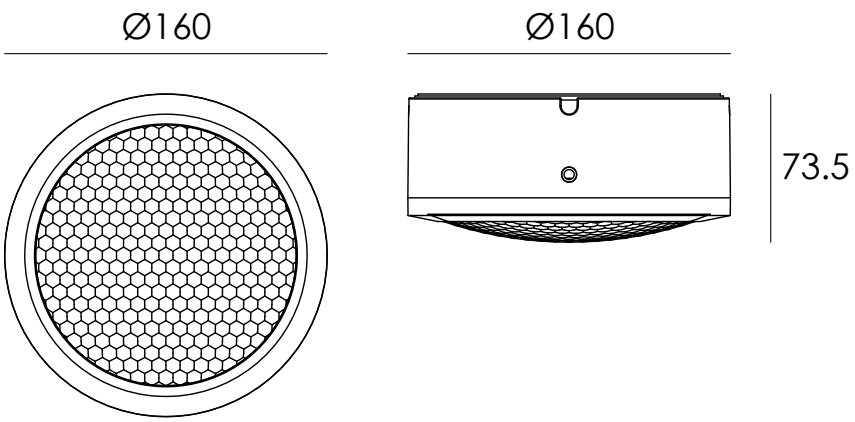
Ø160
Ø160
73.5